ООО НПФ “МКТ-АСДМ”
www.mkt-asdm.ru

ПРОЕКТИРОВАНИЕ И ПРОИЗВОДСТВО
НЕФТЕГАЗОВОГО ОБОРУДОВАНИЯ

КАТАЛОГ ВЫПУСКАЕМОЙ ПРОДУКЦИИ

О КОМПАНИИ

Научно-производственная фирма «МКТ-АСДМ» специализируется на разработке современных конструкций нефтегазового оборудования.

Фирма выполняет комплекс работ, включающих:
- проектирование и изготовление нефтегазового оборудования, выдачу инжиниринговых рекомендаций;
- авторский надзор при монтаже, пуско-наладочные работы и сервисное обслуживание объектов.

Научно-производственная фирма «МКТ-АСДМ» имеет в своем составе:
- Инженерный центр, состоящий из высококлассных специалистов, имеющих большой опыт в проектировании ТПА;
- Заводские производственные мощности более 10 000 м^2, оснащенные современным высокопроизводительным оборудованием (обрабатывающие центры, токарные и фрезерные станки европейских производителей), испытательными стендами фирмы «Ventil»
- Аттестованную лабораторию, позволяющую производить широкий спектр разрушающего и неразрушающего видов контроля (рентгенконтроль, цветная дефектоскопия, ультразвуковой контроль, механические испытания, химический анализ, акустико-эмиссионный контроль, магнитопорошковая дефектоскопия);
- Складские помещения.

На сегодняшний день в портфеле интеллектуальной собственности фирмы более 70 запатентованных разработок по конструкции запорно-регулирующей и запорной арматуры.

ООО НПФ «МКТ-АСДМ», ориентируясь на потребности клиента, производит как серийную продукцию, так и специализированное оборудование по индивидуальному заказу.

НПАА КРАД

ISO 9001

ОБЩАЯ ИНФОРМАЦИЯ О ПРОДУКЦИИ

Изготовление и поставка по ТУ 374100-001-82926767-2007; ТУ 3742-002-82926767-2009
ТУ 3742-004-82926767-2012 (КШ); ТУ 3665-005-82926767-2012; ТУ 3665-006-82926767-2012
ТУ 3742-014-82926767-2015; ТУ 3741-015-82926767-2015; ТУ МКТ-БТНГ;
Трубопроводная арматура (ТА) изготавливается с фланцевым присоединением
к трубопроводу с присоединительными размерами по ГОСТ 33259; ГОСТ 28919; ASME;
API 6D и под приварку встык.
Строительные длины по ГОСТ 3706, ГОСТ 28908 или согласно каталога.
Герметичность затвора по ГОСТ 9544 класс А, В, по ГОСТ 23866 III, IV
Управление ТА ручное через маховик или с помощью электропривода в нормальном или взрывозащищённом исполнении, для кранов шаровых, клапанов регулирующих и запорно-регулирующих, так же, пневматическим приводом, пневмогидравлическим.
Установочное положение ТА на трубопроводе - любое, для ТА с электроприводом, пневмоприводом - по условиям эксплуатации применяемого привода.

Вся ТА проходит испытания согласно ГОСТ 5762; ГОСТ 5761 и ТУ. Каждое изделие подвергается внешнему осмотру, проверке соответствия комплектности, полноты и правильности маркировки, обмеру габаритных размеров и испытаниям:
а) на прочность и плотность материала деталей, работающих под давлением;
б) на герметичность уплотнения шпинделя и прокладочного соединения корпус-крышка;
в) на герметичность затвора;
г) на работоспособность.

После испытания каждому изделию присваивается уникальный номер, который нанесен на корпусе, указан в табличке, закрепленной на изделии, и прописан в паспорте.
По данному номеру можно получить полную информацию о конкретной ТА.
По желанию заказчика возможно проведение дополнительных испытаний.
Продукция МКТ-АСДМ проходит ресурсные испытания на испытательном стенде «гидрокольцо».

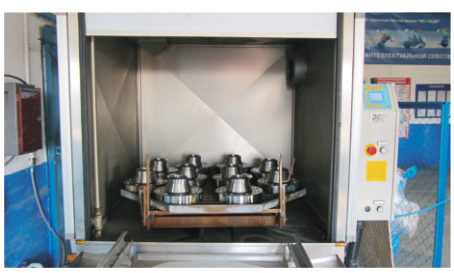

- ПАО «НК «Роснефть»
- ПАО «Нефтяная компания «ЛУКОЙЛ»
- ПАО «Газпром»
- ПАО «НОВАТЭК»
- ПАО «Газпром нефть»
- АО «ГМС Нефтемаш»
- ООО «Корпорация Уралтехнострой»
- АО «Акционерная компания ОЗНА»
- ООО «Иркутская нефтяная компания»
- АО «Зарубежнефть»
- АО «Арктикгаз»
- ООО «Арктик СПГ 2»

ИНТЕЛЛЕКТУАЛЬНАЯ СОБСТВЕННОСТЬ

Вся выпускаемая продукция защищена патентами

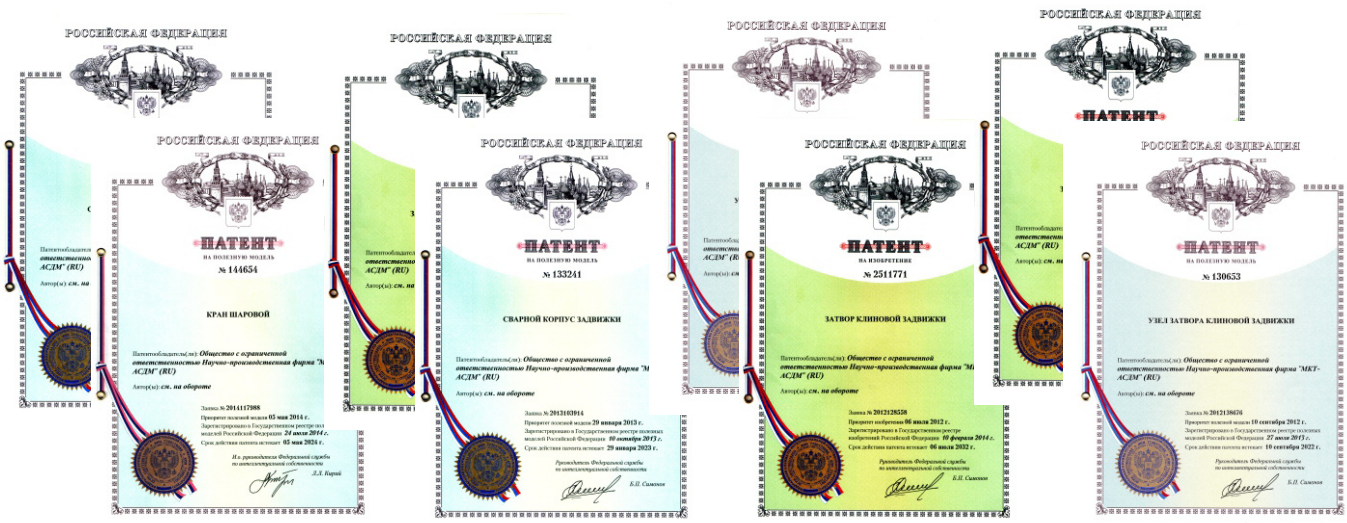

СЕРТИФИКАТЫ И РАЗРЕШЕНИЯ

На всю продукцию имеется разрешительная документация согласно действующему законодательству

СОДЕРЖАНИЕ

О компании....3

Общая информация о продукции....4

Референции....5

Сертификаты и разрешения....6

Арматура регулирующая и запорно-регулирующая

Клапаны регулирующие и запорно-регулирующие DN 25 - 500; PN 1,6 - 70,0 МПа....8

Задвижки запорно-регулирующие DN 25 - 400; PN 1,6 - 70,0 МПа....12

Редуцирующие устройства....14

Задвижки запорные

Задвижки запорные DN 50 - 400; PN 16,0 - 70,0 МПа....16

Задвижки с дополнительными функциями

Задвижки с дополнительными функциями DN 80 - 150; PN 16,0 - 25,0 МПа....19

Краны шаровые

Краны шаровые MKTKS DN 50-500; PN 6,3 - 40,0 МПа....22

Блоки технологические для нефтяной, газовой и химических отраслей

Блоки дроссельные для систем пожаротушения....25

Блоки трубопроводной арматуры....26

Блоки технологические для нефтяной, газовой и химических отраслей....28

Адресная карта....30

Арматура регулирующая и запорно-регулирующая

Клапаны регулирующие и запорно-регулирующие MKTKR

DN 25 . . . 500
PN 1,6 . . . 70,0 МПа

Задвижки запорно-регулирующие MKTR

DN 25 . . . 400
PN 1,6 . . . 70,0 МПа

Редуцирующие устройства MKTZR

DN 100 . . . 300
PN 1,6 . . . 25,0 МПа

Конструкция защищена патентом
№ 106702, 104997, 2464469, 2463509
Изготовление и поставка по ТУ 374100-001-82926767

www.mkt-asdm.ru

КЛАПАНЫ РЕГУЛИРУЮЩИЕ И ЗАПОРНО–РЕГУЛИРУЮЩИЕ

DN 25 . . . 500
PN 1,6 . . . 70,0 МПа

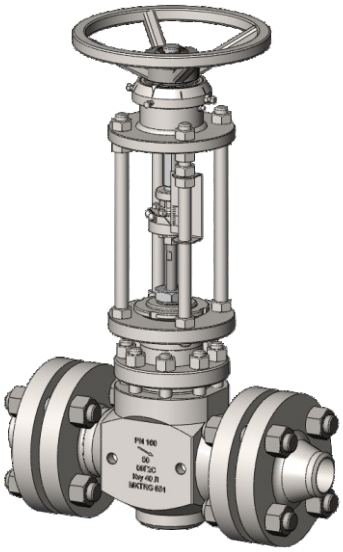

Регулирующие и запорно-регулирующие клапаны предназначены для установки на трубопроводы жидких и газообразных сред с целью непрерывного регулирования расхода рабочей среды, а так же для перекрытия потока рабочей среды (запорно-регулирующие клапаны).

Клапан XXXXXXXX	MKTKR.X.	X	DNXXX	PNXXX	X	KvyXXX	TXXX	XX	XX	XX	XXX
A	B	C	D	E	F	G	H	K	L	M	N

A	Наименование клапана: регулирующий, запорно-регулирующий
B	Тип клапана: MKTKR.1 – регулирующий; MKTKR.2 – запорно-регулирующий; MKTKR.3 – запорно-регулирующий.
C	Обозначение типа арматуры: 6 – арматура регулирующая
D	Номинальный диаметр DN, мм.
E	Номинальное давление PN, кгс/см²
F	Вид пропускной характеристики: Л – линейная; Р – равнопроцентная; С – специальная
G	Значение условной пропускной способности Kvy, м³/ч
H	Максимальная температура проводимой среды, °С: Т100 – от минус 60°С до +100 °С (до +180 °С в режиме пропарки); Т225 – от минус 60°С до +225 °С.
K	Класс герметичности по ГОСТ 9544-2015: IV – для клапанов регулирующих; А – для клапанов запорно-регулирующих. По согласованию допускаются другие классы герметичности.
L	Климатическое исполнение по ГОСТ 15150-69: ХЛ1 – температура окружающей среды от минус 60 °С до +40 °С; У1 – температура окружающей среды от минус 45 °С до +40 °С;
M	Исходное положение плунжера для клапанов с МИМ: а) НО – нормально открытое (проход открывается*); б) НЗ – нормально закрытое (проход закрывается*); в) Ф - фиксированное (положение плунжера сохраняется*).
N	Тип исполнительного механизма: МИМ – мембранный исполнительный механизм; ЭИМ – электрический исполнительный механизм; РИМ – ручной исполнительный механизм.

* при отсутствии или прекращении подвода энергии, создающей перестановочное усилие.

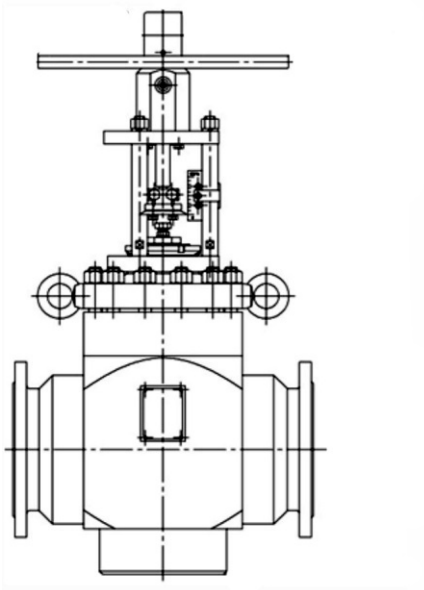

Клапаны регулирующие MKTKR.1.6
Клапаны запорно-регулирующие MKTKR.2.6
с ручным исполнительным механизмом (РИМ)

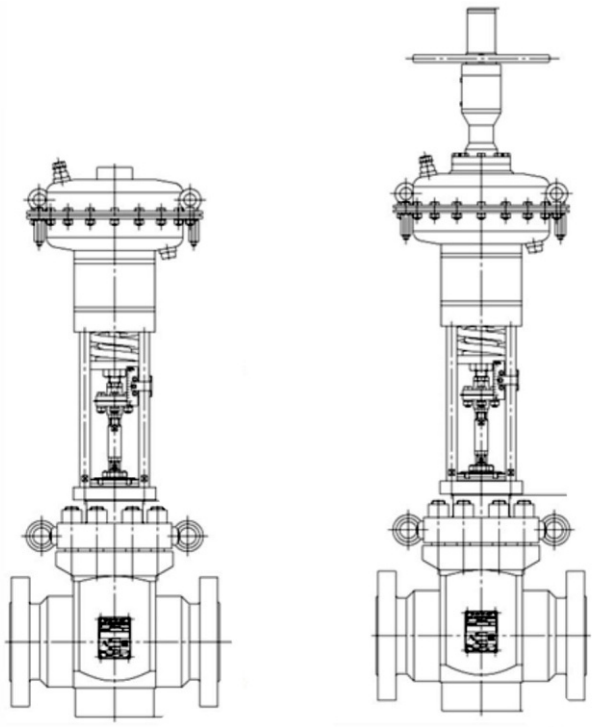

Клапаны регулирующие MKTKR.1.6
Клапаны запорно-регулирующие MKTKR.2.6
с мембранным исполнительным механизмом (МИМ)

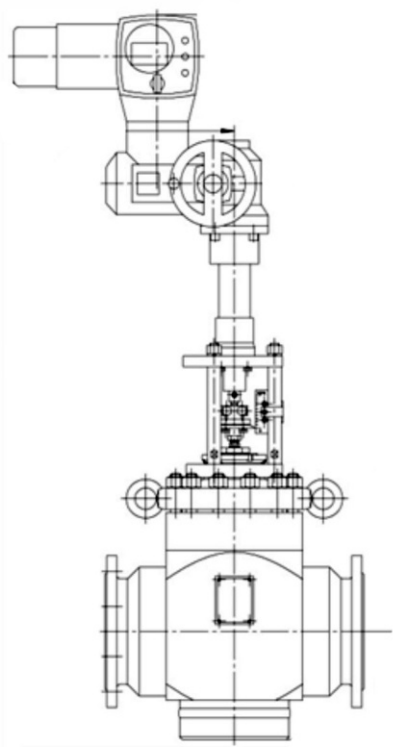

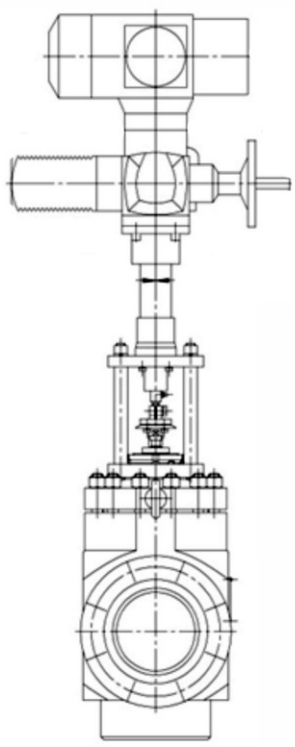

Клапаны регулирующие MKTKR.1.6
Клапаны запорно-регулирующие MKTKR.2.6 с электрическим исполнительным механизмом (ЭИМ)

Рисунок 1
Клапаны регулирующие MKTKR.1.6
Клапаны запорно-регулирующие MKTKR.2.6

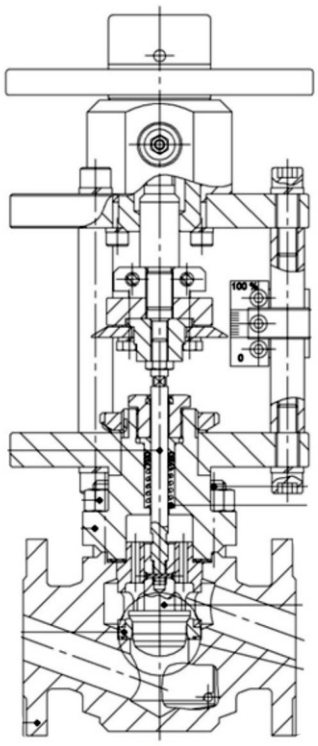

Рисунок 2
Клапаны регулирующие MKTKR.3.6

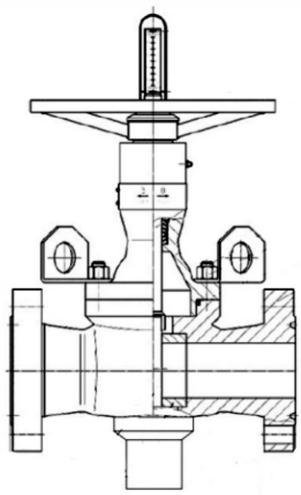

Рисунок 3
с ответными фланцами

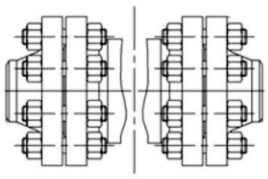

Рисунок 4
под приварку

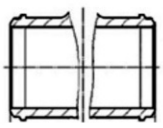

Рисунок 5
A
Неразгруженная конструкция
(стандартный ряд)

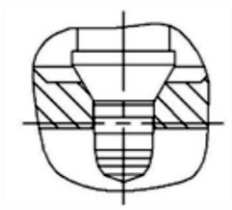

Рисунок 6
A
Неразгруженная конструкция
(малорасходный ряд)

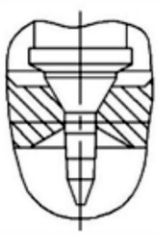

Рисунок 7
A
Неразгруженная конструкция
(микрорасходный ряд)

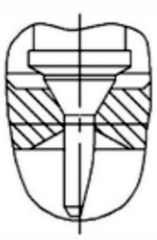

Рисунок 8
A
Разгруженная конструкция
(стандартный ряд)

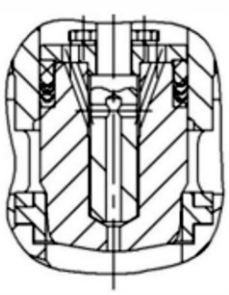

Рисунок 9
A
Разгруженная конструкция
с пилотным клапаном
(стандартный ряд)

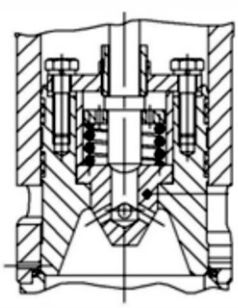

Рисунок 10
A
Разгруженная конструкция
с пилотным клапаном
(стандартный ряд)

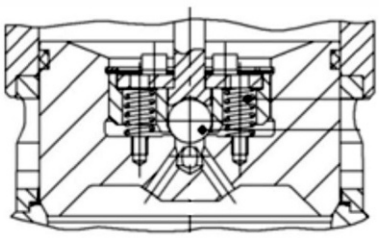

АРМАТУРА РЕГУЛИРУЮЩАЯ И ЗАПОРНО–РЕГУЛИРУЮЩАЯ

Конструкция защищена патентом № 77657, 88091, 80910, 85598, 2464470

Задвижки запорно–регулирующие MKTR

DN 25 . . . 400;
PN 1,6 . . . 70,0 МПа

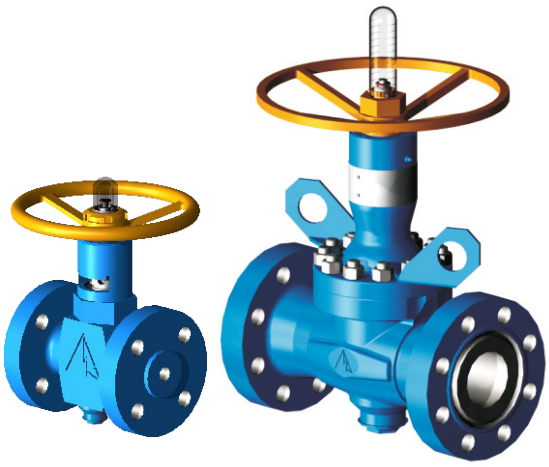

Регулирующая арматура предназначена для регулирования параметров рабочей среды посредством изменения расхода или давления.
Запорно-регулирующая задвижка выполняет функции как регулирующей, так и запорной арматуры.
Запорно-регулирующие задвижки применяются в качестве запорно-регулирующих устройств на технологических линиях различных отраслей производства.

В соответствии со стандартом СТ НПАА 009-2008 задвижка может иметь следующее обозначение

A	Вид арматуры	A 3.1				
		Задвижка запорно-регулирующая				
B	Материал корпуса**	B 4.1.1	B 4.1	B 5.1.1.	B 5.1.2	B 7.1.2
		Сталь 20	Сталь 20ЮЧ	Сталь 09Г2С	Сталь 13ХФА	Сталь 12Х18Н10Т
F	Рабочая среда***	F 1	F*	F 4	F 8	
		Вода техническая, подтоварная, пластовая (сеноманская)	Водо-газонефтянные смеси	Нефтяной попутный и природный газ, газовый конденсат	Нефть, жидкие и газообразные нефтепродукты	
T	Температура рабочей среды	T1	T2			
		до +100°C	до +200°C			
W	Вид климатического исполнения	W 1.1	W 2.1			
		У1 по ГОСТ 15150-69	ХЛ1 по ГОСТ 15150-69			
G	Тип управления	G1	G2.1			
		Привод ручной	Электропривод многооборотный			
C	Тип присоединения	C1	C2	C3	C1.1	C2.1	C3.1
		Фланцевое (согласно каталога)	Под приварку (согласно каталога)	Фланцевое с комплектом ответных фланцев (согласно каталога)	Фланцевое (по ГОСТ 33259-2015)	Под приварку (длина по ГОСТ 3706-83)	Фланцевое с комплектом ответных фланцев (по ГОСТ 33259-2015)
H	Нормы герметичности	H 1.1					
		Класс герметичности А по ГОСТ 9544-2015					

**Возможно изготовление из материалов по требованиям заказчика на неагрессивные и агрессивные среды.
***По требованию заказчика возможно изготовление задвижек для сред содержащих сероводород (H_2S) и углекислый газ (CO_2)

Задвижки запорно-регулирующие MKTR
DN 25 . . . 400;
PN 1,6 . . . 70,0 МПа

Рис. 1

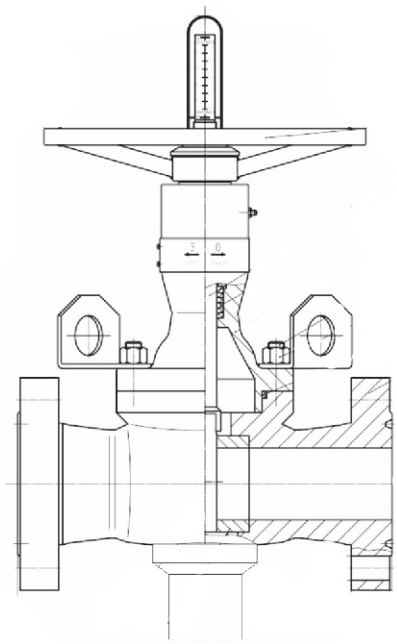

Рис. 2

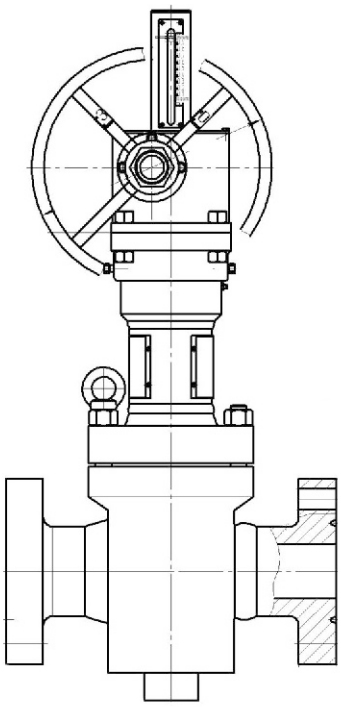

Рис. 3

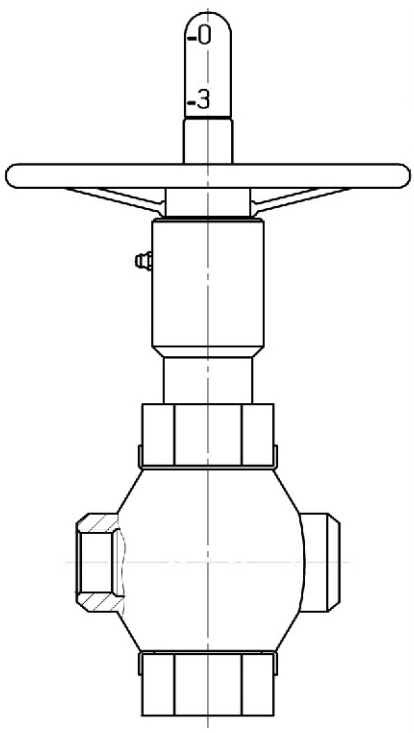

Рис. 4
с ответными фланцами

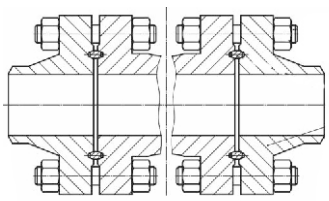

Рис. 5
под приварку

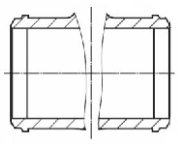

Рис. 1

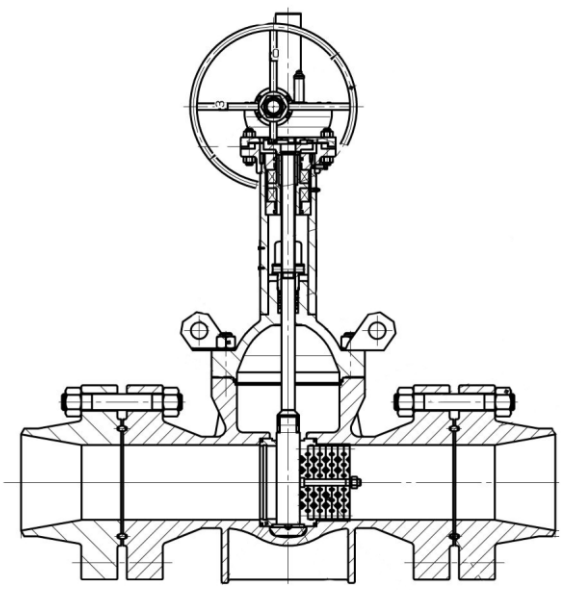

Редуцирующие устройство предназначено для снижения давления на заданную величину с возможностью изменения в меньшую строну вплоть до полного перекрытия

Таблица основных материалов

Поз.	Наименование детали	Материал	
		У1	ХЛ1
1	Корпус	Сталь 20; сталь 20ЮЧ	Сталь 09Г2С; 20ХГСЛ; 13ХФА
2	Крышка	Сталь 20	Сталь 09Г2С; 20ХГСЛ; 13ХФА
3	Запорный орган	Сталь 20Х13	Сталь 20Х13
4	Седло	Сталь 20Х13	Сталь 20Х13
5	Шпиндель	Сталь 14Х17Н2Т или сталь 20Х13	Сталь 14Х17Н2Т или сталь 20Х13
6	Гайка	Сталь 40Х	Сталь 40Х
7	Шпилька	Сталь 40Х	Сталь 40Х
8	Маховик	Сталь 20	Сталь 20
9	Фланец ответный	Сталь 20	Сталь 09Г2С или Сталь 13ХФА
10	Гайка	Сталь 35	Сталь 40Х
11	Шпилька	Сталь 35	Сталь 40Х
12	Набивка сальника	ТРГ, резина, фторопласт	ТРГ, резина, фторопласт
13	Прокладка корпус-крышка	ТРГ, резина, полиуретан	ТРГ, резина, полиуретан
14	Прокладка ответных фланцев	Сталь 20	Сталь 09Г2С
15	Дроссельные пластины	Сталь 20Х13, 08Х18НТ	Сталь 20Х13

Габаритные и присоединительные размеры высылаются по отдельному запросу.

Задвижки запорные

Задвижки запорные

DN 50 . . . 400
PN 16,0 . . . 70,0 МПа

Конструкция защищена патентом
№ 109819, 114497

Исполнение задвижек клиновое, шиберное

www.mkt-asdm.ru

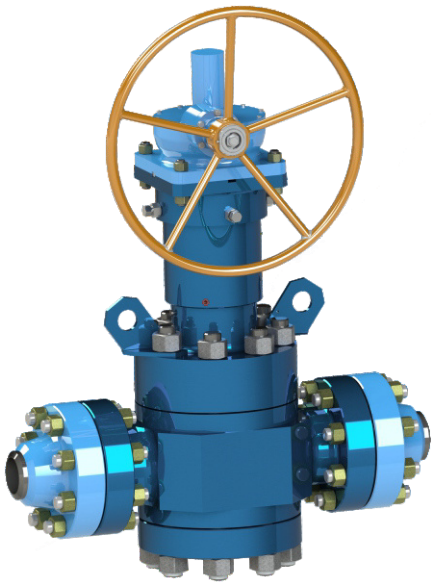

Запорная арматура предназначена для полного перекрытия потока среды в трубопроводе с определенной герметичностью и используется в открытом или закрытом положении.
Запорные задвижки применяются в качестве запорных устройств на технологических линиях нефтегазодобывающей и нефтегазоперерабатывающей промышленности, энергетики и коммунального хозяйства.

В соответствии с стандартом СТ НПАА 009-2008 задвижка может иметь следующее обозначение и технические параметры:

A	Вид арматуры	A 1.1					
		Задвижка запорная					
B	Материал корпуса**	B 4.1.1	B 4.1	B 5.1.1.	B 5.1.2	B 6.1.1	B 7.1.2
		Сталь 20	Сталь 20ЮЧ	Сталь 09Г2С	Сталь 13ХФА	Сталь 20ХГСЛ	Сталь 12Х18Н10Т
F	Рабочая среда***	F 1	F*	F 4	F 8		
		Вода техническая, подтоварная, пластовая (сеноманская)	Водо-газонефтяные смеси	Нефтяной попутный и природный газ, газовый конденсат	Нефть, жидкие и газообразные нефтепродукты		
T	Температура рабочей среды	T1	T2				
		до +100°С	до +200°С				
W	Вид климатического исполнения	W 1.1	W 2.1				
		У1 по ГОСТ 15150-69	ХЛ1 по ГОСТ 15150-69				
G	Тип управления	G1	G2.1				
		Привод ручной	Электропривод многооборотный				
C	Тип присоединения	C1	C2	C3	C1.1	C2.1	C3.1
		Фланцевое (согласно каталога)	Под приварку (согласно каталога)	Фланцевое с комплектом ответных фланцев (согласно каталога)	Фланцевое (по ГОСТ 33259-2015)	Под приварку (длина по ГОСТ 3706-83)	Фланцевое с комплектом ответных фланцев (по ГОСТ 33259-2015)
H	Нормы герметичности	H 1.1					
		Класс герметичности А по ГОСТ 9544-2015					

**Возможно изготовление из материалов по требованиям заказчика на неагрессивные и агрессивные среды.
***По требованию заказчика возможно изготовление задвижек для сред содержащих сероводород (H_2S) и углекислый газ (CO_2)

Типа таблиц фигур: 31 (с, лс, нж)18нж, 31 (с, лс, нж)16нж, 31 (с, лс, нж)45нж, 31с77нж.

Рис. 1

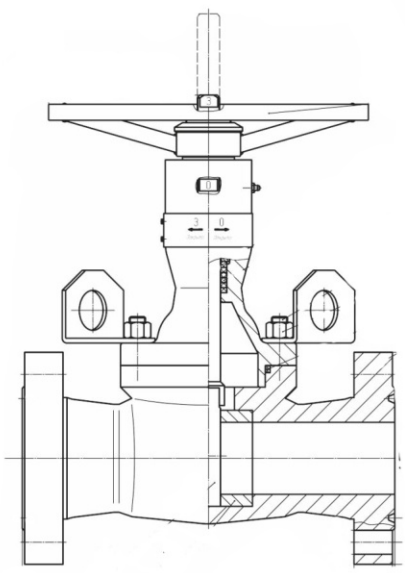

Рис. 2

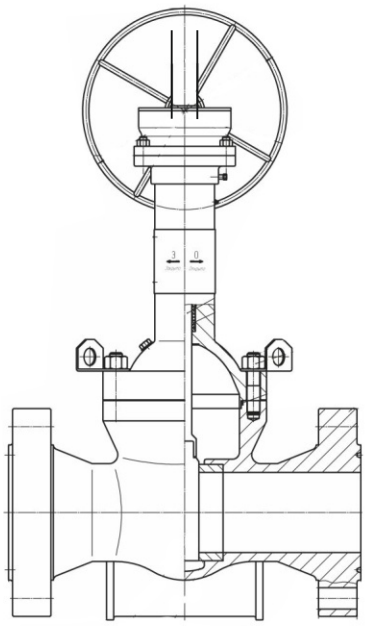

Рис. 4
с ответными фланцами

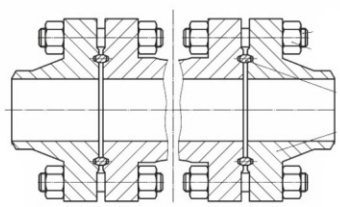

Рис. 5
под приварку

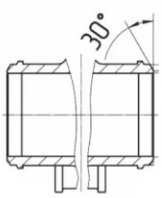

Задвижки с дополнительными функциями

Задвижки с дополнительными функциями MKTS01, MKTR01

DN 80 . . . 150
PN 16,0 . . . 25,0 МПа

Конструкция защищена патентом
№ 88091, 80910, 92502, 2421646, 74312

www.mkt–asdm.ru

ЗАДВИЖКИ С ДОПОЛНИТЕЛЬНЫМИ ФУНКЦИЯМИ

Конструкция защищена патентом № 88091, 80910, 92502, 2421646, 74312

Задвижки с дополнительными функциями MKTSO1; MKTRO1
DN 80 . . . 150
PN 16,0 . . . 25,0 МПа

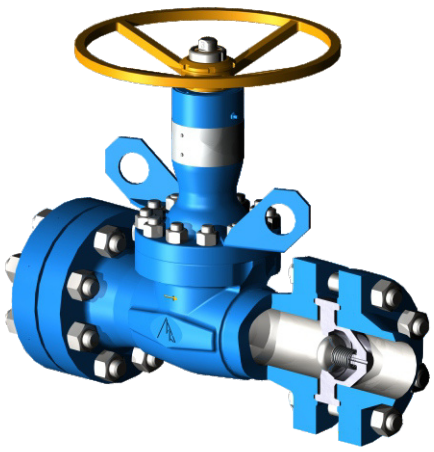

Арматура с дополнительными функциями совмещает в себе функции запорной или запорно-регулирующей задвижки с функцией предотвращения обратного потока среды и предназначена для полного перекрытия и регулирования параметров потока рабочей среды.
Задвижки по конструкции аналогичны запорным и запорно-регулирующим задвижкам и отличаются от них наличием обратного затвора, установленого между фланцами.
Применение в технологических трубопроводах запорных и запорно-регулирующих задвижек с дополнительными функциями позволит заменить последовательно установленные в этих трубопроводах для предохранения от гидроудара обратный затвор и запорную арматуру.

Установочное положение задвижек на трубопроводе - по стрелке в сторону направления рабочей среды, вертикальное стрелкой вверх.

В соответствии с стандартом СТ НПАА 009-2008 задвижка может имеет следующее обозначение и технические параметры:

A	Вид арматуры	A 1.1.12	A 3.1.3
		Задвижка запорная с доп. функциями	Задвижка запорно-регулирующая с доп. функциями

B	Материал корпуса**	B 4.1.1	B 4.1	B 5.1.2	B 5.1.1.	B 7.1.2
		Сталь 20	Сталь 20ЮЧ	Сталь 13ХФА	Сталь 09Г2С	Сталь 12Х18Н10Т

F	Рабочая среда***	F 1	F*	F 4	F 8
		Вода техническая, подтоварная, пластовая (сеноманская)	Водо-газонефтянные смеси	Нефтяной попутный и природный газ, газовый конденсат	Нефть, жидкие и газообразные нефтепродукты

T	Температура рабочей среды	T1	T2
		до +100°C	до +200°C

W	Вид климатического исполнения	W 1.1	W 2.1
		У1 по ГОСТ 15150-69	ХЛ1 по ГОСТ 15150-69

G	Тип управления	G1	G2.1
		Привод ручной	Электропривод многооборотный

C	Тип присоединения	C1	C3	C1.1	C3.1
		Фланцевое (согласно каталога)	Фланцевое с комплектом ответных фланцев (согласно каталога)	Фланцевое (по ГОСТ 33259-2015)	Фланцевое с комплектом ответных фланцев (по ГОСТ 33259-2015)

H	Нормы герметичности	H 1.1
		Класс герметичности А по ГОСТ 9544-2015

**Возможно изготовление из материалов по требованиям заказчика на неагрессивные и агрессивные среды.
***По требованию заказчика возможно изготовление задвижек для сред, содержащих сероводород (H_2S) и углекислый газ (CO_2)

ЗАДВИЖКИ С ДОПОЛНИТЕЛЬНЫМИ ФУНКЦИЯМИ

Конструкция защищена патентом № 88091, 80910, 92502, 2421646, 74312

Задвижки с дополнительными функциями MKTSO1; MKTRO1
DN 80 . . . 150
PN 16,0 . . . 25,0 МПа

Преимущества такого решения:
- снижение весогабаритных характеристик (массы, строительной длины);
- уменьшение количества крепежных деталей и уплотняющих прокладок;
- сокращение времени монтажа арматуры;
- повышение коэффициента надежности в эксплуатации;
- снижение стоимости изделия.

Задвижки с дополнительными функциями изготавливаются следующих исполнениях:
запорная с тарельчатым затвором, установленным между фланцами MKTSO1 (рис. 1);
запорно-регулирующая с тарельчатым затвором, установленным между фланцами MKTRO1 (рис. 2)
MKTSO1 и MKTRO1 комплектуются удлинёнными шпильками фланцевого соединения

Рис. 1

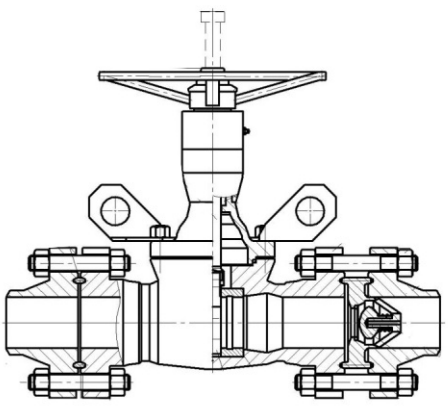

Рис. 2

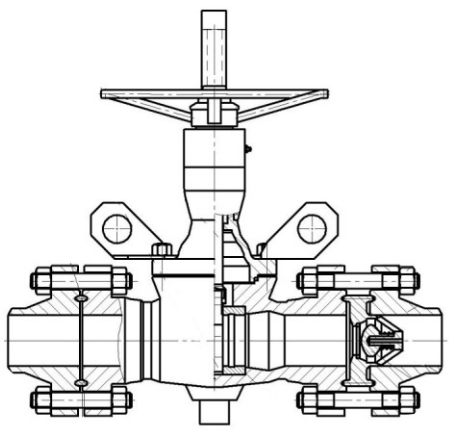

Краны шаровые

MKTKS

DN 50 . . . 500
PN 6,3 . . . 40,0 МПа

Изготовление и поставка в соответствии с ТУ 3742-004-82926767-2012

www.mkt-asdm.ru

Кран шаровый MKTKS
DN 50 . . . 500
PN 6,3 . . . 40,0 МПа

Изготовление и поставка в соответствии с ТУ 3742-004-82926767-2012

Краны шаровые предназначены для установки в качестве запорных устройств на линейной части трубопроводов и оборудования нефтяной и газовой промышленности.

В соответствии с стандартом СТ НПАА 009-2008 кран шаровый может иметь следующие технические параметры:

A	Вид арматуры	A 1.3.3				
		Кран шаровый				
B	Материал корпуса**	B 4.1.1	B 5.1.1.	B 5.1.2	B 4.6.1	B 5.6.1.
		Сталь 20	Сталь 09Г2С	Сталь 13ХФА	ASTM A350LF2	ASTM A350LF2-M
F	Рабочая среда	F 4.5	F 2	F 8*		
		Природный газ	Легковоспламеняющаяся среда	Нефть, нефтехимические продукты, синтетические масла, нестабильный газовый конденсат, стабильный газовый конденсат и другие взрывоопасные и легковоспламеняющееся среды. Попутный нефтяной газ, неагрессивный природный газ		

Примечание: При заказе указывать химический состав среды и наличие механических примесей

T	Температура рабочей среды	T	T	T
		до +80°C	до +100°C	до +250°C
W	Вид климатического исполнения	W 1.1	W 2.1	
		У1 по ГОСТ 15150-69	ХЛ1 по ГОСТ 15150-69	

G	Тип управления ***	G1	G2.2	G6.1	G6.2
		Привод ручной	Электропривод неполноповоротный	Привод поршневой пневматический	Привод струйный пневматический

C	Тип присоединения	C1	C2	C*
		Фланцевое	Под приварку	Комбинированое

H	Нормы герметичности	H 1.1
		A по ГОСТ 9544-2015

* Возможно применение на других средах, не агрессивных к деталям шарового крана
** Возможно изготовление из материалов по требованиям заказчика
*** Присоединение привода по СТ ЦКБА 062-2009;

Кран шаровый MKTKS
DN 50 . . . 500
PN 6,3 . . . 40,0 МПа

Изготовление и поставка в соответствии с ТУ 3742-004-82926767-2012

Дополнительные опции:
- Удлинитель шпинделя (для подземной установки);
- Аварийное доуплотнение шпинделя подводом уплотняющей смазки;
- Аварийное доуплотнение седел подводом уплотняющей смазки;
- Дренаж;
- Обводная линия;
- Выпуск воздуха из полости крана;
- Сейсмостойкость исполнение по MSK 64 ГОСТ 30546.1
  - до 6 баллов включительно (НС) стандартное исполнение;
  - свыше 6 до 9 баллов включительно (С) сейсмостойкое исполнение;
  - свыше 9 до 10 баллов включительно (ПС) повышенной сейсмостойкости;

Конструкция узла управляющей цапфы крана шарового антивыбросная и обеспечивает возможность безопасной замены уплотнения управляющей цапфы при закрытом затворе и наличии давления в изделии.

ЦЕЛЬНОСВАРНАЯ КОНСТРУКЦИЯ КОРПУСА

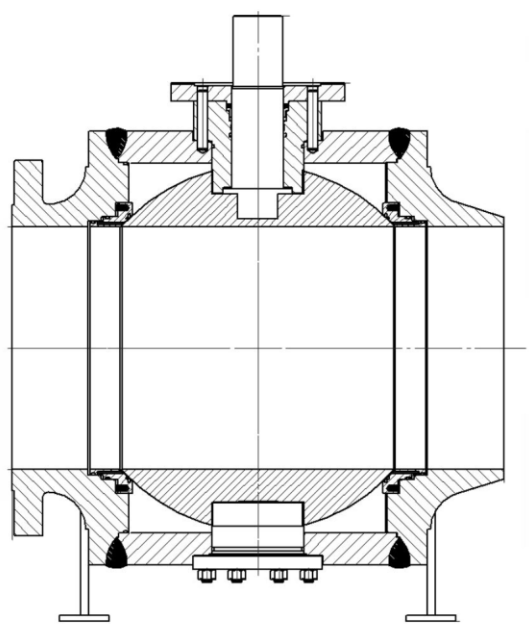

РАЗЪЕМНАЯ КОНСТРУКЦИЯ КОРПУСА

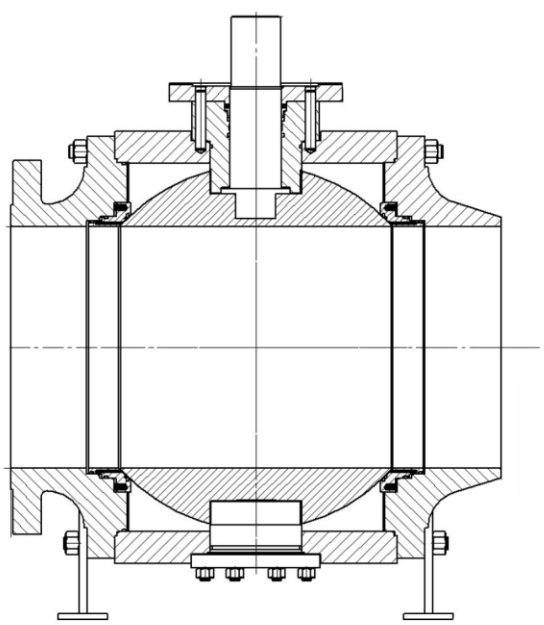

Блок дроссельный для систем пожаротушения

Изготовление и поставка по ТУ МКТ-БТНГ

Конструкция защищена патентом № 2017140710

www.mkt-asdm.ru

БЛОК ДРОССЕЛЬНЫЙ ДЛЯ СИСТЕМ ПОЖАРОТУШЕНИЯ

Блоки дроссельно-регулирующие (далее – блоки) предназначены для понижения давления воды, подаваемой на оборудование пожаротушения из трубопровода системы поддержания пластового давления

Рабочая среда: Вода (техническая, промышленная, пластовая, подтоварная).
Блоки предназначены для эксплуатации в районах с умеренным и холодным климатом с размещением на открытом воздухе.

Сейсмостойкость: Блоки в зависимости от сейсмичности района размещения по шкале MSK-64 могут изготавливаться в двух исполнениях:
- несейсмостойкое (для районов с сейсмичностью до 6 баллов);
- сейсмостойкое (для районов с сейсмичностью свыше 6 - до 9 баллов).

Климатическое исполнение: У1, ХЛ1, по ГОСТ 15150

БЛОК ДРОССЕЛЬНЫЙ ДЛЯ СИСТЕМ ПОЖАРОТУШЕНИЯ

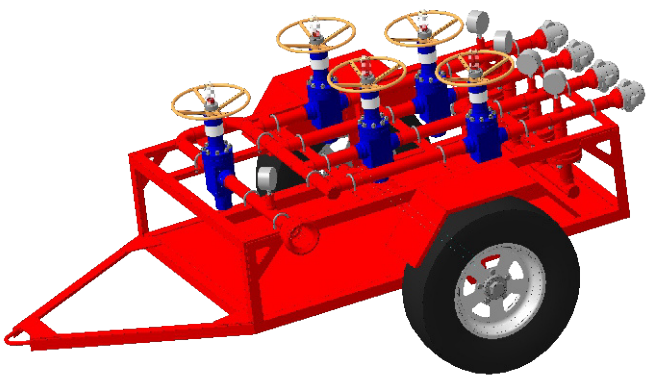

Климатическое исполнение:
УХЛ1 или ХЛ1 по ГОСТ 15150

Изготовление и поставка по техническим условиям МКТ-БТНГ ТУ
Конструкция защищена патентом № 2017140710

Исполнение:
- на прицепах различной грузоподъемности;
- стационарное на раме;
- количество выходных линий определяет заказчик.

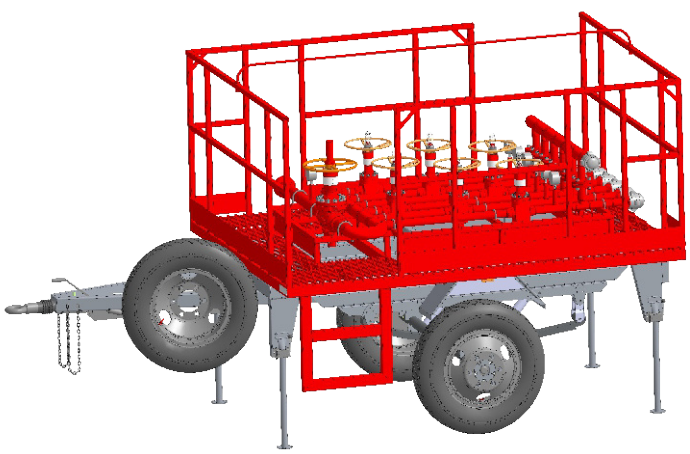

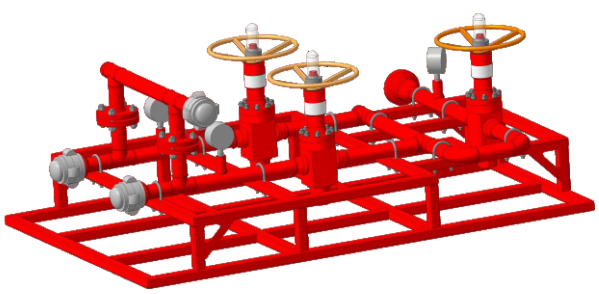

Блоки технологические для нефтяной, газовой и химических отраслей

www.mkt-asdm.ru

БЛОКИ ТЕХНОЛОГИЧЕСКИЕ ДЛЯ НЕФТЯНОЙ, ГАЗОВОЙ И ХИМИЧЕСКИХ ОТРАСЛЕЙ

Блоки технологические для нефтяной, газовой и химических отраслей DN 100 до PN 70,0 МПа; DN 150 и выше до PN 40,0 МПа предназначены для перекачки, транспортировки, распределения, изменения параметров работы (давления, расхода), очистки и измерения расхода рабочей среды.

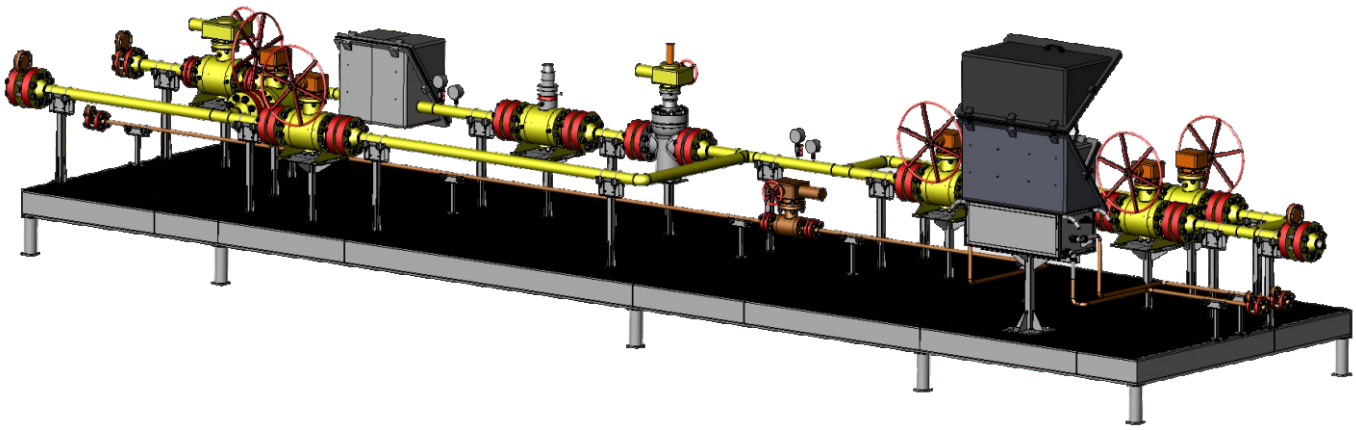

БЛОК РЕГУЛИРОВАНИЯ МЕТАНОЛА

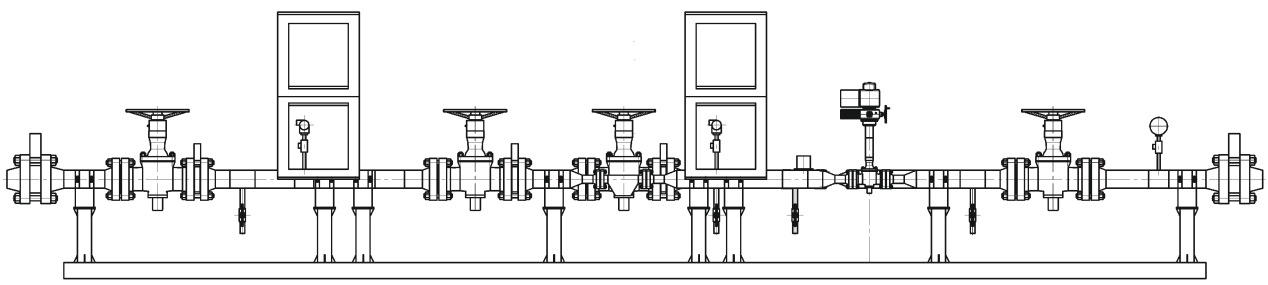

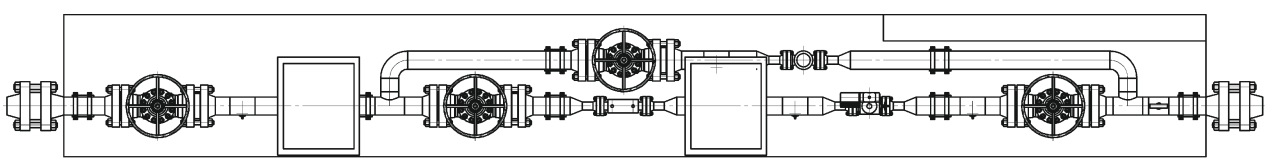

Блок состоит из двух узлов регулирования метанола. Предназначен для регулирования и измерения расхода метанола, размещения запорной арматуры, приборов КИПиА.

Климатическое исполнение: УХЛ1 по ГОСТ 15150-69

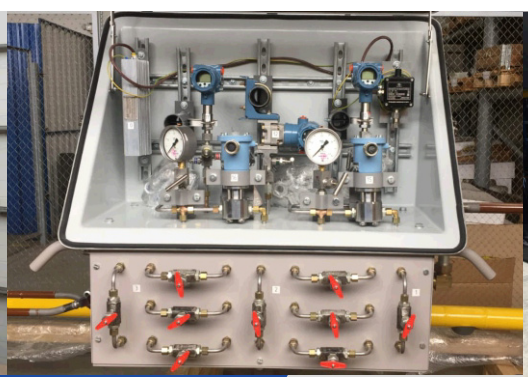

ООО НПФ “МКТ-АСДМ”

ОТДЕЛ ПРОДАЖ:

454091 РФ, г. Челябинск, ул. Кирова, д. 159,
офис 1606
Тел.: (351) 799-57-56
Факс: (351) 777-59-58

E-mail: sales@mkt-asdm.ru
www.mkt-asdm.ru

ПРОИЗВОДСТВО:

640000, РФ,
г. Курган, ул. Набережная д. 2а

456550, РФ,
г. Коркино, ул. 30 лет ВЛКСМ, 4